第55回山梨県中学校剣道選手権大会
令和7年7月5日
小瀬スポーツ公園武道館

男子個人

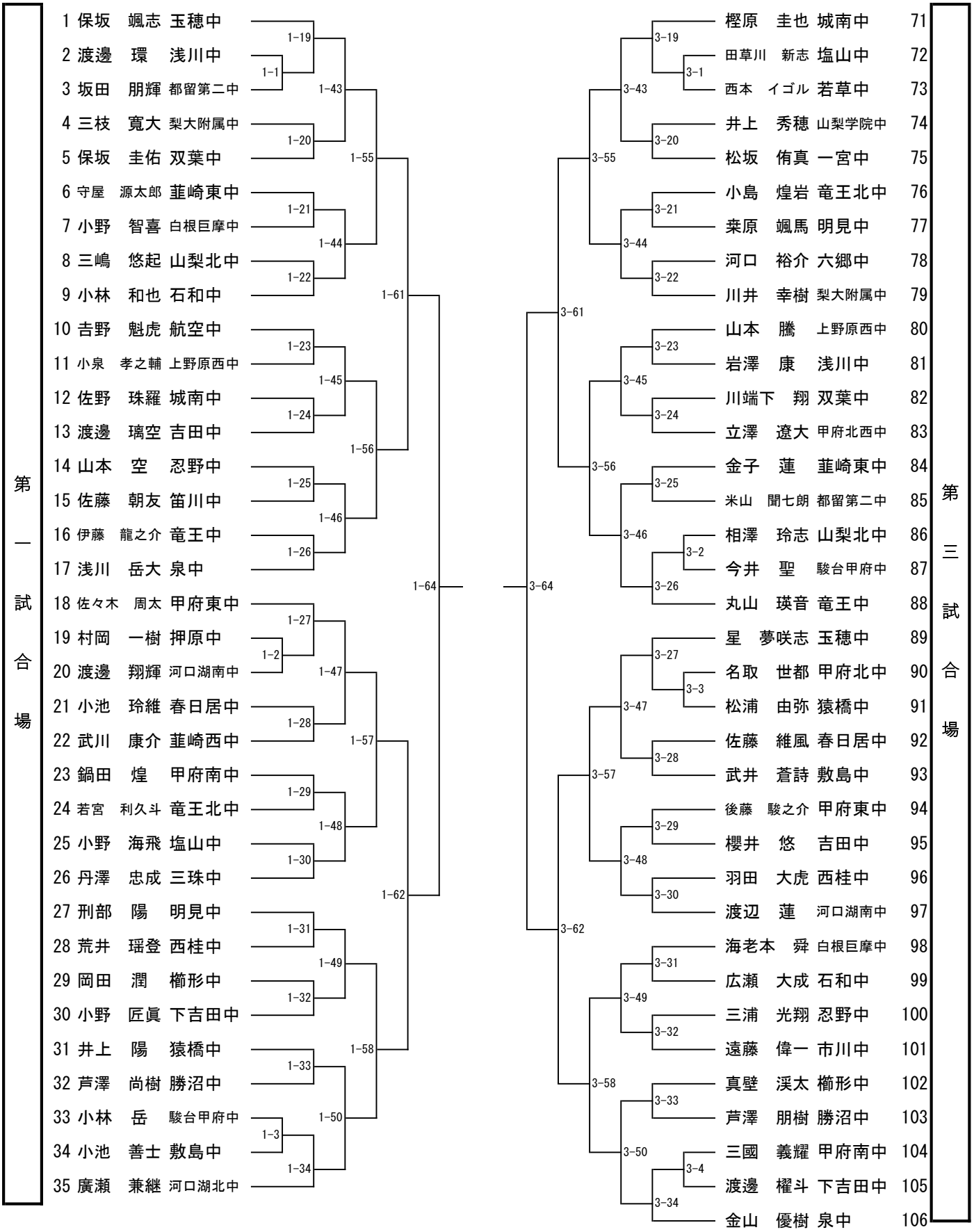

第二試合場

36 古屋　和眞 駿台甲府中
37 佐野　颯太 春日居中
38 櫻田　悠眞 櫛形中
39 宮下　心翔 明見中
40 内布　龍汰 甲府東中
41 岡田　颯心 六郷中
42 田村　侑大 一宮中
43 小林　琉一星 竜王北中
44 木之瀬　慧 勝沼中
45 佐久間　貴大 押原中
46 溝呂木　宏太 上野原西中
47 渡邊　音哉 白根巨摩中
48 小澤　李音 御坂中
49 饗場　隆介 吉田中
50 田中　一生 韮崎西中
51 田中　大翔 塩山中
52 名取　大燿 城南中
53 依田　新平 玉穂中
54 山崎　たつや 甲府南中
55 新田　壮佑 河口湖南中
56 雨宮　和生 竜王中
57 樋口　陽麒 石和中
58 渡邊　武志 忍野中
59 中村　綜伺 猿橋中
60 小澤　一輝 敷島中
61 藤巻　琉　韮崎東中
62 前澤　優人 浅川中
63 前川　晴哉 梨大附属中
64 窪田　悠真 双葉中
65 山田　雄希 都留第二中
66 奥山　大空 航空中
67 髙室　龍生 市川中
68 三枝　隼颯 山梨北中
69 保坂　真誠 上条中
70 小林　立征 八田中

2-1 2-18 2-19 2-20 2-21 2-22 2-23 2-24 2-25 2-26 2-27 2-28 2-29 2-30 2-31 2-32 2-33 2-2 2-3
2-42 2-43 2-44 2-45 2-46 2-47 2-48 2-49
2-54 2-55 2-56 2-57
2-60 2-61
2-63
4-63
4-60 4-61
4-54 4-55 4-56 4-57
4-42 4-43 4-44 4-45 4-46 4-47 4-48 4-49
4-18 4-19 4-20 4-21 4-22 4-23 4-24 4-25 4-26 4-27 4-28 4-29 4-30 4-31 4-32 4-33
4-1 4-2 4-3

新谷　怜王 竜王中 107
石原　徳成 浅川中 108
飯野　周　小淵沢中 109
末木　颯真 甲府西中 110
髙橋　玄季 塩山中 111
佐野　慶人 押原中 112
井筒　遼二朗 甲府南中 113
槇野　晴斗 都留第二中 114
市川　徹　御坂中 115
田中　悠太 竜王北中 116
鈴木　連　上野原西中 117
平山　誠也 山梨北中 118
岩下　颯太 城南中 119
石原　勲騎 敷島中 120
三澤　大翔 春日居中 121
長田　尚山 忍野中 122
臼井　虎珀 梨大附属中 123
森山　明日 航空中 124
奈良　佳夢 甲府東中 125
鷹野　翔摩 石和中 126
谷越　湊斗 河口湖南中 127
星野　晃希 明見中 128
髙室　湘馬 市川中 129
神原　伶音 韮崎東中 130
松田　清汰 甲府北西中 131
川村　郁威士 玉穂中 132
高坂　賢人 櫛形中 133
鈴木　結心 河口湖北中 134
坂本　陽生 駿台甲府中 135
勝俣　愛叶 吉田中 136
坂本　翔　双葉中 137
滝口　昊和 西桂中 138
大竹　俊輔 勝沼中 139
村上　侑次郎 猿橋中 140
中田　琉聖 白根巨摩中 141

第四試合場