第75回山梨県中学校総合体育大会

2023/07/26　小瀬スポーツ公園

女子シングルス

1　F693273小野鈴佳　(城南中2)
2　F713718木村綺音　(玉穂中2)
3　F706364丸茂紗々　(富竹中3)
4　F711460中島綾音　(山梨学院中2)
5　F706570塩澤里凰　(白根御勅使中3)
6　F710324飯野真伊　(白根巨摩中3)
7　F710303大久保乃瑛　(甲陵中2)
8　F710070河阪奈々　(上条中3)
9　F702996金山依愛　(甲府南中2)
10　F693161杉山美保　(山梨学院中3)
11　F713642降矢一花　(城南中1)
12　F713979小山莉子　(玉穂中2)
13　F706568中嶋楓　(高根中3)
14　F710655志村花菜　(甲府東中3)
15　F710146笹本陽依　(長坂中1)
16　F710090古谷奈月美　(上条中3)
17　F693773平賀沙弥　(甲府北西中3)
18　F175844三好怜奈　(双葉中2)
19　F710488数野咲亜良　(甲府東中3)
20　F713495塚越友菜　(長坂中1)
21　F706633広瀬ゆうあ　(白根巨摩中3)
22　F175823折居朱鞠　(増穂中1)
23　F706598北原もも　(高根中3)
24　F796536前田詩葉　(甲陵中3)
25　F710075ﾐﾗｰﾄﾞｿﾌｨｱ葵　(山梨学院中2)
26　F703888小守林涼葉　(櫛形中2)
27　F706822村松妃菜　(城南中3)
28　F709825外川真愛弥　(河口湖南中1)
29　F710276清水莉依　(高根中2)
30　F710661小澤真子　(甲府東中2)
31　F714104保坂みちる　(甲府南中1)
32　F706820志村愛莉　(駿台甲府中3)
33　F710060石原万智　(上条中2)
34　F711034荻原さえ　(玉穂中2)
35　F175809戸谷真好　(山梨北中2)

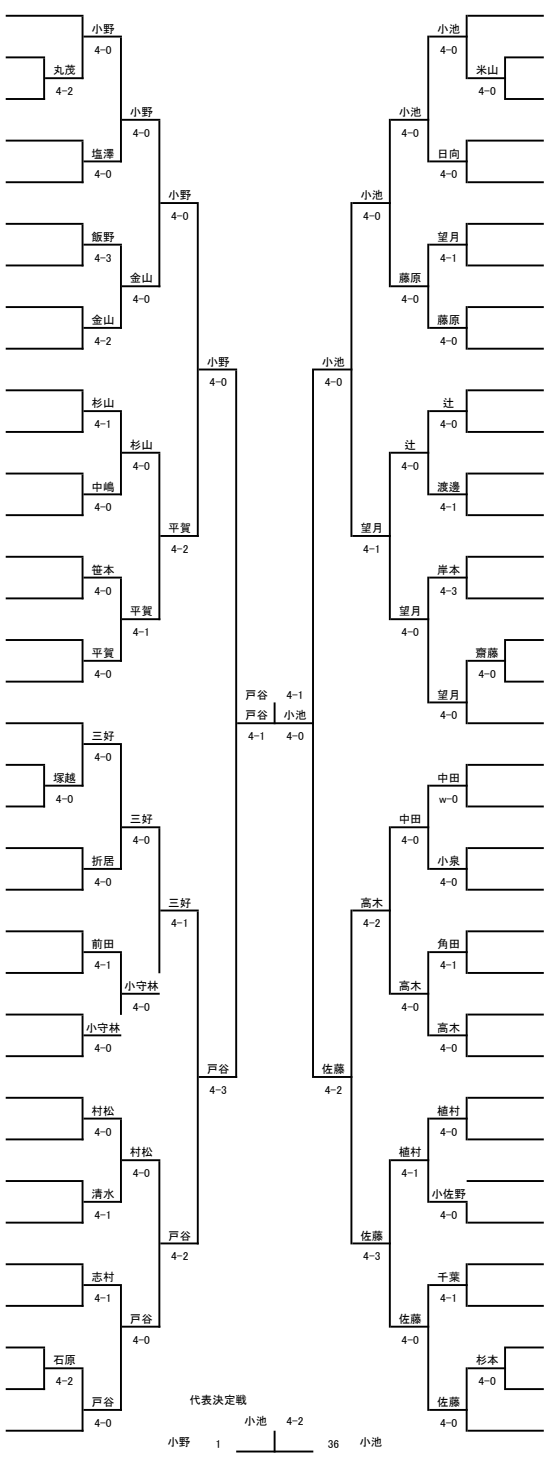

36　F175808小池幸奈　(上条中3)
37　F710489齊藤虹羽　(玉穂中2)
38　F710357米山春果　(山梨学院中2)
39　F714032三好登子　(英和中1)
40　F706396日向美優　(甲陵中3)
41　F709992小林莉愛菜　(甲府南中2)
42　F710452望月真衣　(甲府東中2)
43　F713485赤塚令菜　(長坂中1)
44　F704973藤原彩愛　(高根中1)
45　F702460辻早希　(勝沼中2)
46　F706533長田亜希　(高根中3)
47　F710679渡邊奏乃　(河口湖南中1)
48　F710099大屋ゆうな　(上条中3)
49　F713702小林せな　(城南中1)
50　F706666岸本璃音　(白根巨摩中3)
51　F710423竹井萌々奈　(甲府東中2)
52　F706644齊藤葵　(富竹中3)
53　F175807望月玲亜　(押原中2)
54　F701534中田花梨　(忍野中2)
55　F704085渡邊真花　(駿台甲府中2)
56　F706534小泉瑚心音　(高根中3)
57　F706387小野莉音　(富竹中3)
58　F713526五十嵐都　(山梨学院中2)
59　F710149角田陽　(上条中3)
60　F704088堀内梨々花　(河口湖南中1)
61　F156287高木優菜　(竜王中3)
62　F693426植村楓　(明野中1)
63　F710358小野彩愛　(城南中2)
64　F710434片岡育愛　(甲府東中2)
65　F693166小佐野紗粋　(吉田1)
66　F713582千葉凜月　(山梨学院中2)
67　F710076山土井詩織　(玉穂中3)
68　F714016杉町あのん　(白根巨摩中2)
69　F710323杉本結　(甲陵中2)
70　F703780佐藤杏南　(甲府南中2)

以上のことにより、戸谷真好(山梨北)、小池幸奈(上条)を関東大会出場とする。