第75回山梨県中学校総合体育大会

2024/07/21　山梨大学テニスコート

女子ダブルス

1	F175810秋山夏乃 F161459大須賀咲空	(駿台甲府中22)
2	F710393伊木心晴 F710389村上陽菜	(甲府南中33)
3	F713881赤池椛 F714093大塩結菜	(玉穂中22)
4	F706546浅川志織 F706361秋山玲奈	(富竹中33)
5	F714015笹本陽菜乃 F714014飯野心の	(白根巨摩中22)
6	F704881深澤菜乃夏 F704723村津叶歩	(高根中12)
7	F710052志村柚咲 F710278井口みのり	(上条中33)
8	F710416大須賀結菜 F710417大森乙葉	(甲府東中33)
9	F710038茂木葉月 F710244望月琉加	(白根御勅使中22)
10	F706506篠原彩 F706545仲澤歩花	(城南中33)
11	F706526氏原未來 F706547植松絢音	(高根中33)
12	F710394上野綾花 F709985望月美優	(甲府南中32)
13	F713473佐藤花音 F713481井出真穂	(長坂中22)
14	F710059渡辺瑚七美 F710133佐野莉音	(上条中33)
15	F710100滝口莉央 F710021森本ここな	(白根御勅使中22)
16	F706667浅川祐依 F706639戸井柚妃	(白根巨摩中33)
17	F710294小宮山蘭 F710273德永一花	(高根中22)
18	F710106武井春花 F710105佐藤美津希	(英和中33)
19	F710413佐々木まゆか F710431岡田萌愛	(甲府東中22)
20	F701627千代田桜 F710050芦澤菜々美	(上条中33)
21	F703066塚原瑠梨子 F710088中込翼	(白根巨摩中32)
22	F711483深澤優依 F711462加藤芽生	(富竹中22)
23	F710275中村日和 F713294青柳麗奈	(高根中21)
24	F714033望月理紗子 F714031中山陽奈	(英和中22)
25	F706457塩澤葵 F707494降矢来春	(城南中33)
26	F704268秋山心彩 F710437石原香月	(甲府東中33)
27	F710043渡辺花 F710233吉崎莉央	(上条中33)
28	F706601大見珠利 F706609土屋玲	(長坂中33)
29	F710317加々見苺菜 F714103入倉椛	(甲府南中22)
30	F706590原里奈 F706595小野唯	(白根御勅使中33)
31	F714013佐藤里瑠葵 F714028小林那知	(白根巨摩中22)
32	F710309齊木巴音 F710304都竹咲桜子	(城南中22)
33	F710049日下礼菜 F710262花輪蒼空	(上条中33)
34	F710422植木希美 F710435日原優衣	(甲府東中33)
35	F706363田崎さやか F706365辻百花	(富竹中33)
36	F710138有野苺奈 F710023奥果帆	(白根御勅使中22)
37	F713486髙橋夏萌 F713480堀内湖衣	(長坂中11)
38	F710474髙見澤 夢月 F714078広瀬めい	(甲府東中21)
39	F706532淺川あいる F710292青木愛美	(高根中33)
40	F706594髙野美緒 F156285笠井園華	(甲府南中33)

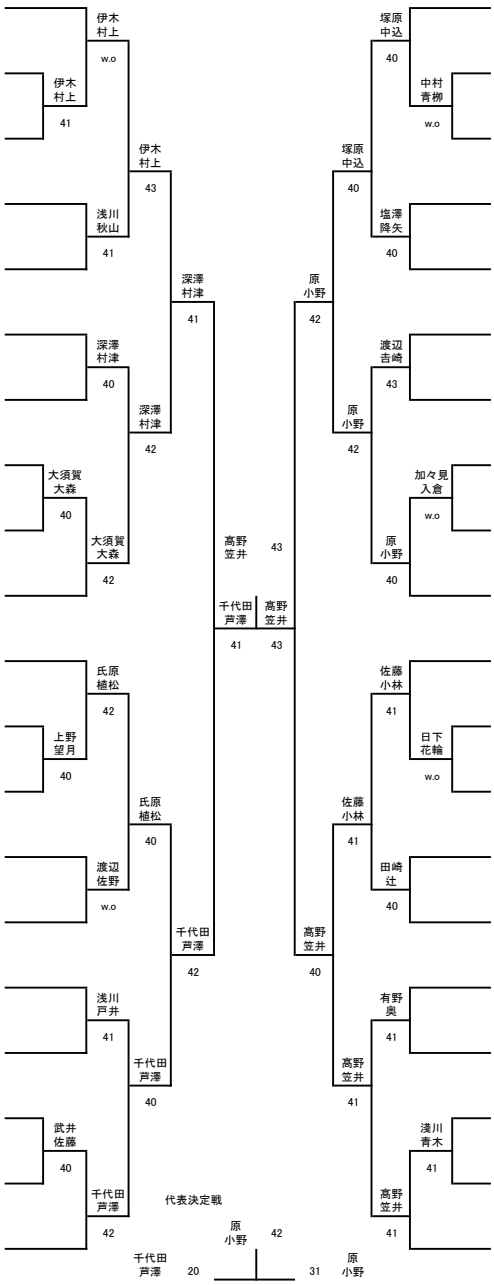

以上のことにより、髙野・笠井（甲府南）、原・小野（白根御勅使）を関東大会出場とする。