第75回山梨県中学校総合体育大会

2024/07/26　小瀬スポーツ公園

男子シングルス

1 M129270伏見一輝 (甲府南中3)
2 M713977志村航 (山梨学院中2)
3 M710227足立智哉 (上条中3)
4 M703299塚原優樹 (白根巨摩中3)
5 M710282古屋信人 (駿台甲府中3)
6 M693336矢野宏弥 (甲陵中2)
7 M706569塚田翔 (白根御勅使中3)
8 M703061飯野恵翔 (竜王中1)
9 M706541長嶋宥弥 (城南中2)
10 M693096土屋奏和 (甲府東中1)
11 M706543矢崎美留都 (城南中2)
12 M693157渡邊尊温 (河口湖南中1)
13 M710289三原勇希 (甲陵中2)
14 M706524小野結心 (白根御勅使中3)
15 M706460森澤晴太 (富竹中3)
16 M706878柳田陸翔 (玉穂中3)
17 M705727矢ヶ崎碧音 (山梨学院中2)
18 M706581清水宏亜 (甲府南中3)
19 M701196山田周平 (双葉中1)
20 M156227内藤大惺 (上条中2)
21 M704100大村紘一 (富竹中3)
22 M710085中島蒼 (白根巨摩中3)
23 M702989宮澤源 (甲府南中2)
24 M706392原萌喜人 (玉穂中3)
25 M713499河阪大誠 (駿台甲府中2)
26 M706843小林愛斗 (甲府東中3)
27 M161463櫻井祐音 (甲陵中2)
28 M711461窪田悠羽 (甲府北西中1)
29 M154573玉木佑征 (敷島中2)
30 M693069今村莉久 (甲府西中1)
31 M710068堀之内陸斗 (白根巨摩中3)
32 M693767柳平嶺 (山梨学院中1)
33 M706429勝樹羅 (富竹中3)
34 M713426村松頼 (上条中2)
35 M706544柏原侑和 (城南中2)
36 M158836小野健斗 (甲府東中3)
37 M706857天野耕介 (玉穂中3)
38 M708080秋山一樹 (白根御勅使中3)
39 M156226和久田直人 (駿台甲府中2)

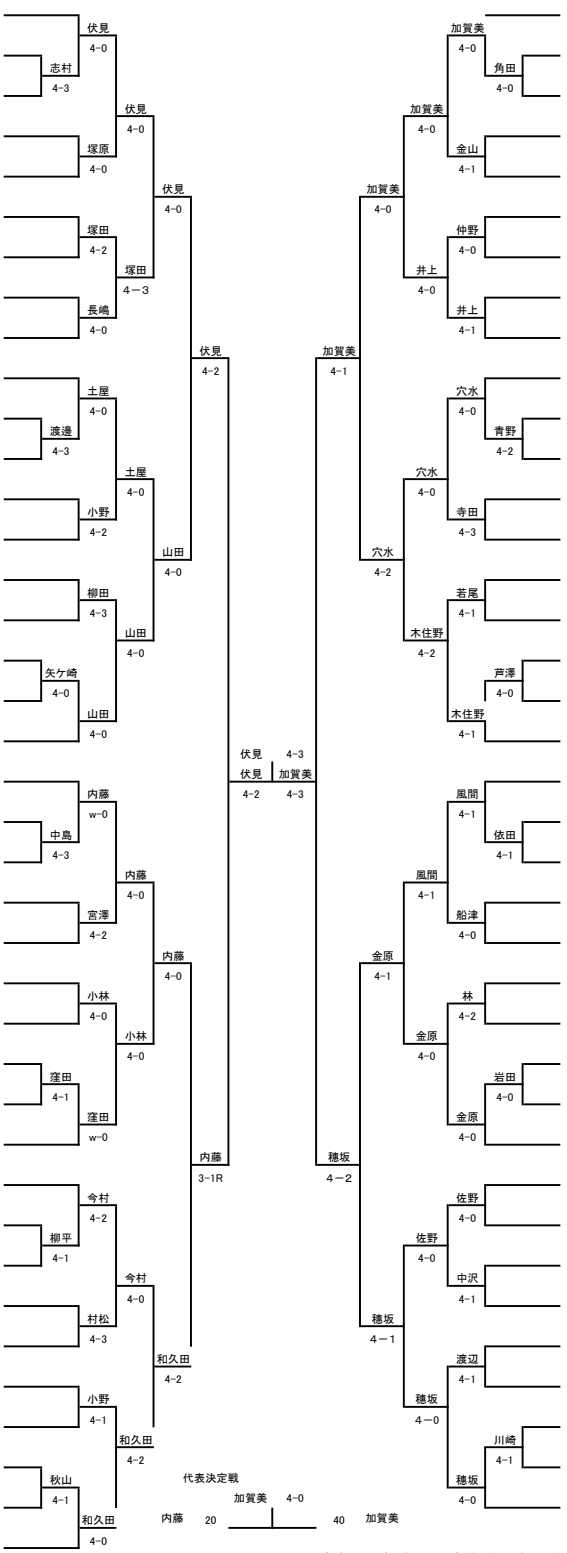

40 M129951加賀美潤 (甲府東中3)
41 M706703角田佑悟 (玉穂中3)
42 M706509望月滉一郎 (白根御勅使中3)
43 M702995金山大晟 (甲府南中2)
44 M710067中込晴太 (白根巨摩中2)
45 M706542橋本聡介 (城南中2)
46 M713333仲野瑛哉 (甲府北西中1)
47 M710246田中悠翔 (山梨学院中2)
48 M702801井上倖生 (甲府西中2)
49 M156235穴水海州 (富竹中3)
50 M703591山本紘大 (駿台甲府中3)
51 M706459青野泰士 (竜王中3)
52 M706620五味謙一郎 (甲陵中3)
53 M714007寺田優希 (玉穂中3)
54 M693880若尾英磨 (白根巨摩中3)
55 M710235上杉友貴 (上条中3)
56 M706670芦澤遊理 (田富中3)
57 M706696市ノ瀬優真 (甲府南中3)
58 M701044木住野祐斗 (山梨大附属中3)
59 M130031風間雄貴 (山梨学院中3)
60 M706886飯田緒人 (甲府東中3)
61 M706540依田暖陽 (城南中3)
62 M710283舩津心 (甲陵中2)
63 M706490中込佑太 (白根巨摩中3)
64 M713607林悠人 (駿台甲府中2)
65 M713469金枡勇城 (上条中2)
66 M706599岩田恭侑 (白根御勅使中3)
67 M709076森川光 (押原中1)
68 M147765金原廉 (竜王北中2)
69 M158837佐野瑛士 (上条中2)
70 M710365岩﨑祐樹 (駿台甲府中3)
71 M713583内藤遙陸 (山梨学院中3)
72 M706852中沢恵登 (玉穂中3)
73 M706433渡辺颯 (富竹中3)
74 M706571三井亨祐 (白根御勅使中3)
75 M706546守屋歩夢 (城南中2)
76 M706621川崎拳之介 (甲府南中3)
77 M693284穂坂海斗 (甲府東中2)

以上のことにより、伏見一樹(甲府南)、加賀美潤(甲府東)を関東大会出場とする。