第31回山梨県中学校新人体育大会テニスの部

令和7年10月25日（土）、11月1日（土）　小瀬スポーツ公園テニスコート
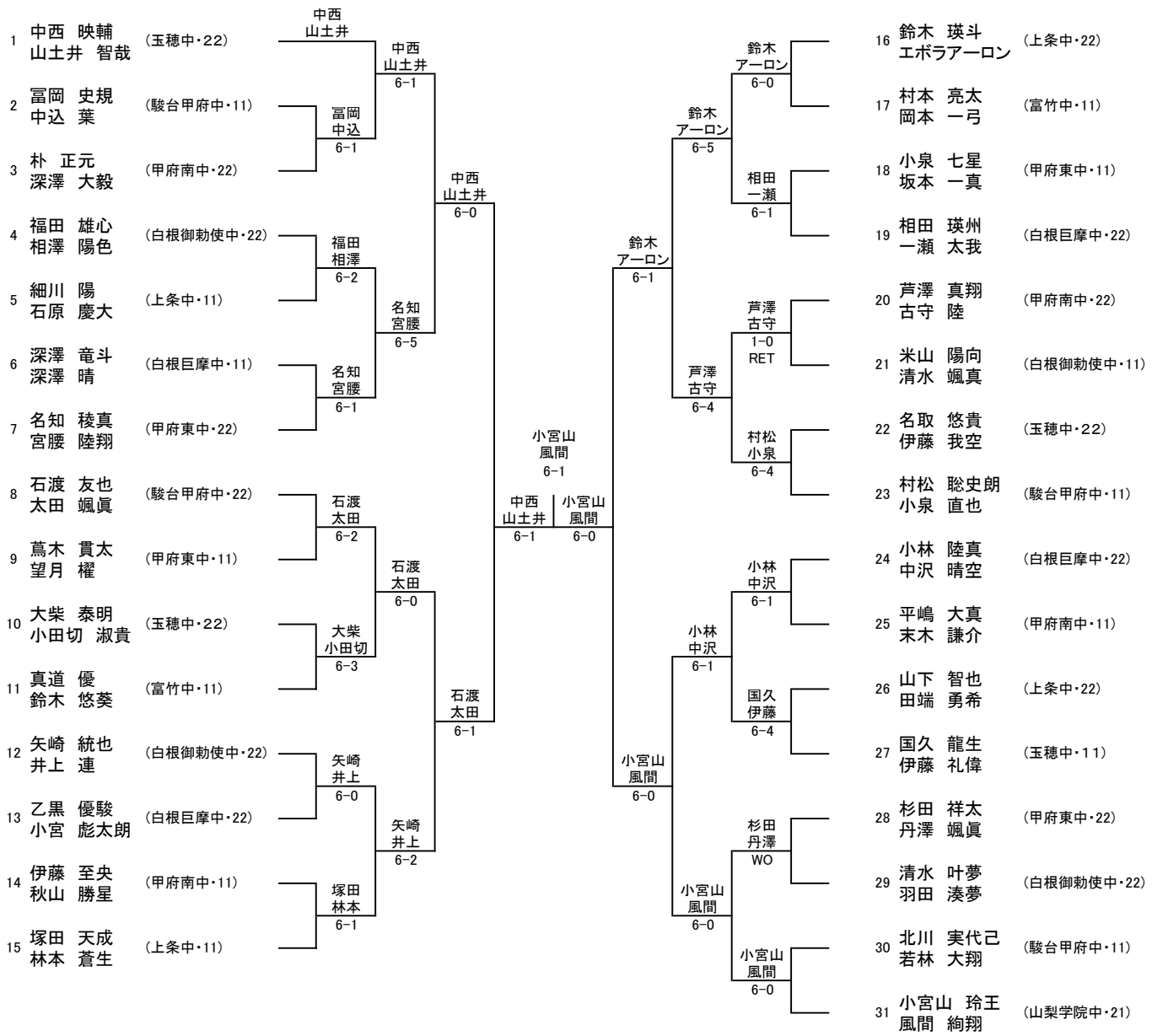
男子ダブルス